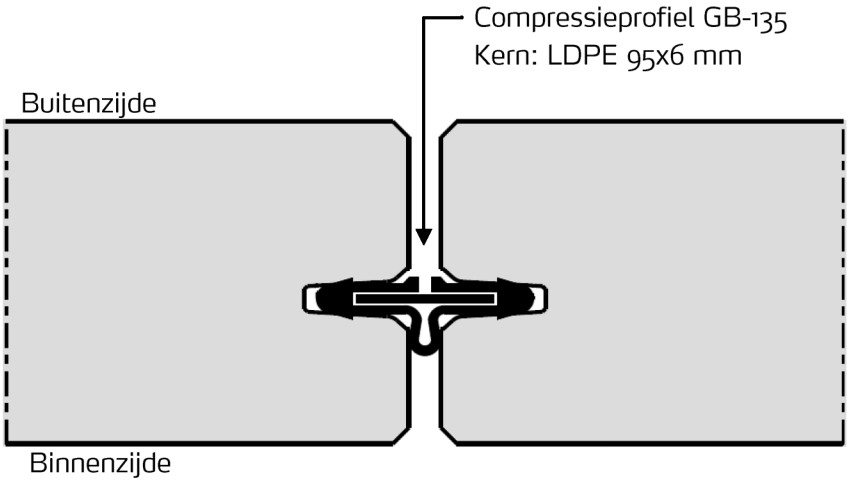

Voegdetail

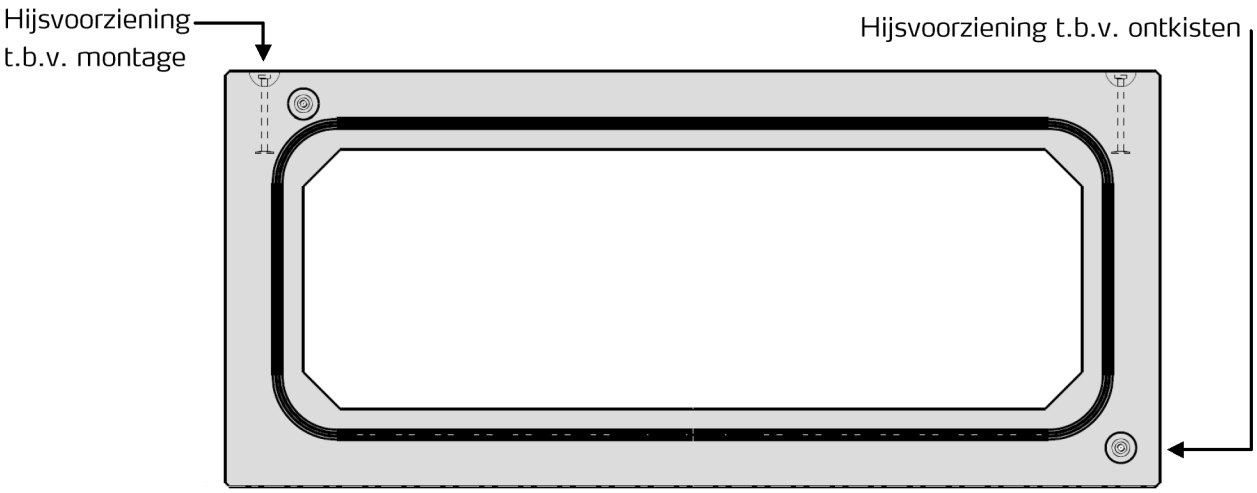

Aanzicht duikerelement

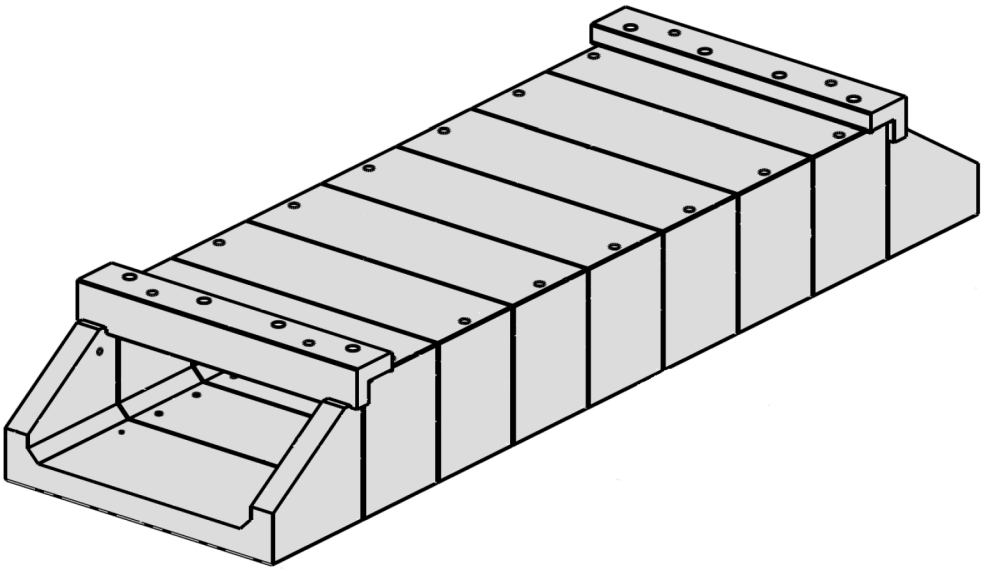

3D Aanzicht van de duiker met taludbeëindigingen

DETAILS R1-GB duiker

Blad 1 van 1
Versie: V01LJ.180119

Dalwagen 55
6669 CB DODEWAARD
Telefoon: 0488 417 111
E-mail: verkoop@romein.nl
Website: www.romein.nl

romein

Deze details zijn eigendom van BTE Nederland B.V. en aan haar gelieerde groepsmaatschappijen. Het mag niet worden gekopieerd, gebruikt of aan derden ter inzage worden gegeven zonder schriftelijke toestemming vooraf.