DALI WSR
ワイヤレスサブウーファーレシーバー

マニュアル

DALI

IN ADMIRATION OF MUSIC

目次

1.	WSRの概要	3
2.	開梱	4
3.	据付とセットアップ	5
3.1	設置場所	5
3.2	据え付けて電源を入れる	6
3.3	ワイヤレス接続	7
4.	DALI WSRの使用	9
5.	DALI WSRのメンテナンス	10
6.	技術仕様	11

はじめに

このたびはDALI WSR (ワイヤレスサブウーファーレシーバー)をお選びいただき、ありがとうございます。DALIは、音楽の体験を向上させるため絶えず努力を重ねるとともに、生活や住居により適したオーディオ製品を設計することで、世界中で高い評判を得ています。DALI WSRワイヤレスサブウーファーレシーバーは、これら2つの抱負をさらに追求して実現させたものです。

DALI WSRは、慎重な据付を要する技術的に高度な製品です。したがって、DALI WSRを据え付ける際には、このマニュアルをよくお読みになり、記載されたアドバイスに従うことをお勧めします。

マニュアルではこの「はじめに」の後に、開梱、据付と使用に関するトピックがカバーされていますが、最初にDALI WSRの概要を簡単にご紹介します。

1. WSRの概要

DALI WSRは、DALI E-9 FやE-12 Fのようなアクティブサブウーファーを、DALI SOUND HUBまたはSOUND HUB COMPACTワイヤレスストリーミングプレアンプのいずれかに無線接続することを可能にするワイヤレスサブウーファーレシーバーです。

DALI WSRは、サブウーファーの近くに配置して、付属のRCAフォノケーブルを使ってその入力に接続するよう意図されています。標準のUSB主電源アダプターを介して主電源に接続すると、WSRはSOUND HUBまたはSOUND HUB COMPACTにワイヤレス接続できるようになります。

2. 開梱

DALI WSRパックの内容を図1と下のリストに示します。

1：WSR
2：USB電源ケーブル
3：RCAフォノケーブル
4：ドキュメントパック

注意

将来使用する時のために備えて、WSRのパッケージを保管しておくことをお勧めします。それが可能でない場合は、責任を持って処分してください。

図1

DALI WSR	
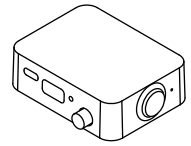	× 1
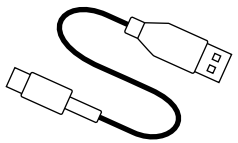	× 1
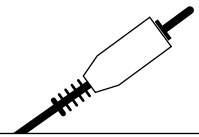	× 1
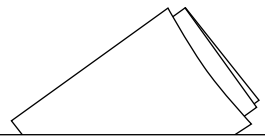	× 1

3. 据付とセットアップ

3.1 設置場所

DALI WSRは通常、ユーザーやユーザーの住居にとって都合の良い場所に設置することができますが、それは接続するサブウーファーの近くにする必要があります。また、主電源ソケットに届く範囲内である必要もあります。WSRは家具ユニットや棚の上、またはサブウーファーの上やその後ろに配置することができます。

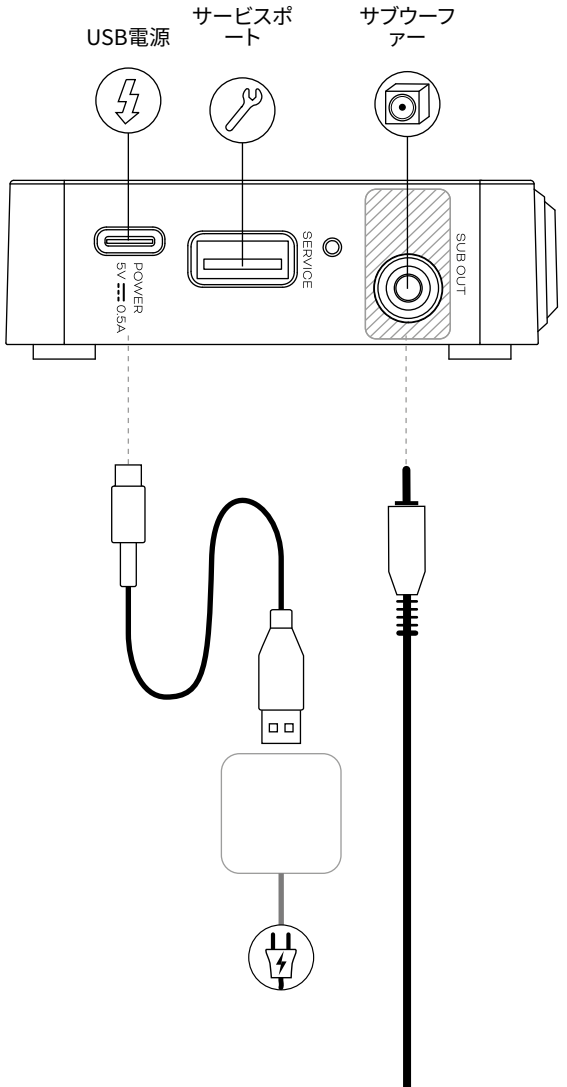

IN ADMIRATION OF MUSIC

3.2 据え付けて電源を入れる

図2

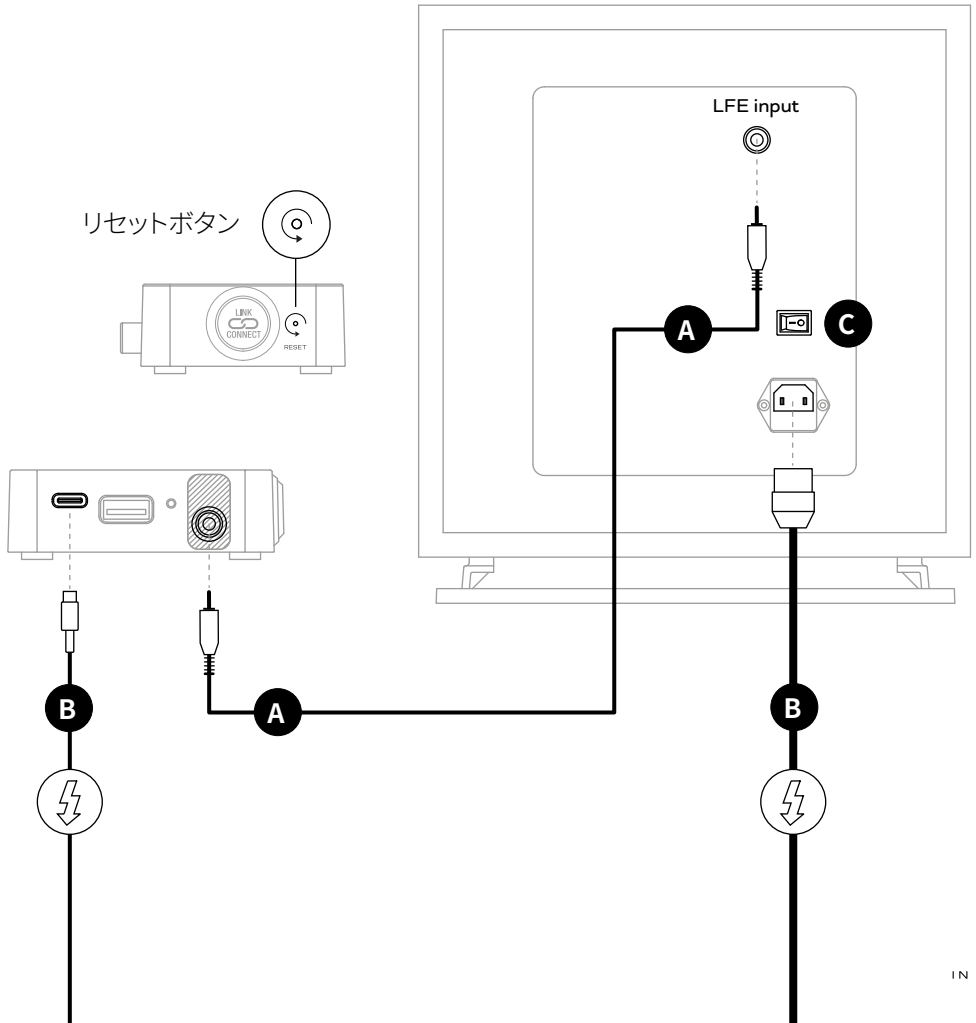

DALI WSRの据え付けプロセスは以下の手順に従って開始してください。

- サブウーファーの電源がオフになっていることを確認してください。サブウーファーに電源スイッチがない場合は、WSRの接続中、主電源コンセントを抜いておくことをお勧めします。
- 付属のRCAフォノケーブルを使ってWSRの出力ソケットをサブウーファーのLFE入力ソケットに接続しますⒶ。WSRの出力ソケットを図2に示します。LFE入力ソケットを識別するには、必要に応じてサブウーファーのユーザーマニュアルを参照してください。
- WSR電源を主電源ソケットにつないでから、付属のUSB電源ケーブルを使ってその電源をWSRに接続しますⒷ。
  WSRはすぐにオンになります。WSRのUSB電源ソケットを図2に示します。
- サブウーファーの電源を入れるか、それを主電源に再接続しますⒸ。サブウーファーに音量制御が搭載されている場合は、最大音量の25%程度に設定することをお勧めします。

注意

使用中のサブウーファーに専用のLFE入力がない場合は、WSRの出力をサブウーファーの標準ライン入力に接続し、ローパスフィルタをバイパスに切り替えるか、ローパスフィルタの周波数を最大に設定します。

IN ADMIRATION OF MUSIC

3.3 ワイヤレス接続

WSRの据え付けが済んで電源を入れると、それをお持ちのSOUND HUBまたはSOUND HUB COMPACTに接続するプロセスに着手することができます。これについては次の手順で説明します。

- お持ちのSOUND HUBまたはSOUND HUB COMPACTの電源がオンになっていることを確認してから、背面パネルにあるLINK & CONNECTボタンを押します**A**。SOUND HUBの場合は、トップパネルの位置表示が点灯し、前面パネルの音量インジケータが切り替わってスピーカーが接続モードにあることを示します。SOUND HUB COMPACTの場合、トップパネルの入力インジケータがゆっくり点滅し、スピーカーが接続モードにあることを示します。
- 次にWSRでLINK & CONNECTボタンを押します**B**。SOUND HUBまたはSOUND HUB COMPACTへの接続中、「SUB設定ステータス」インジケータが点灯します。WSRのLINK & CONNECTボタンと表示を図3に示します。

図3

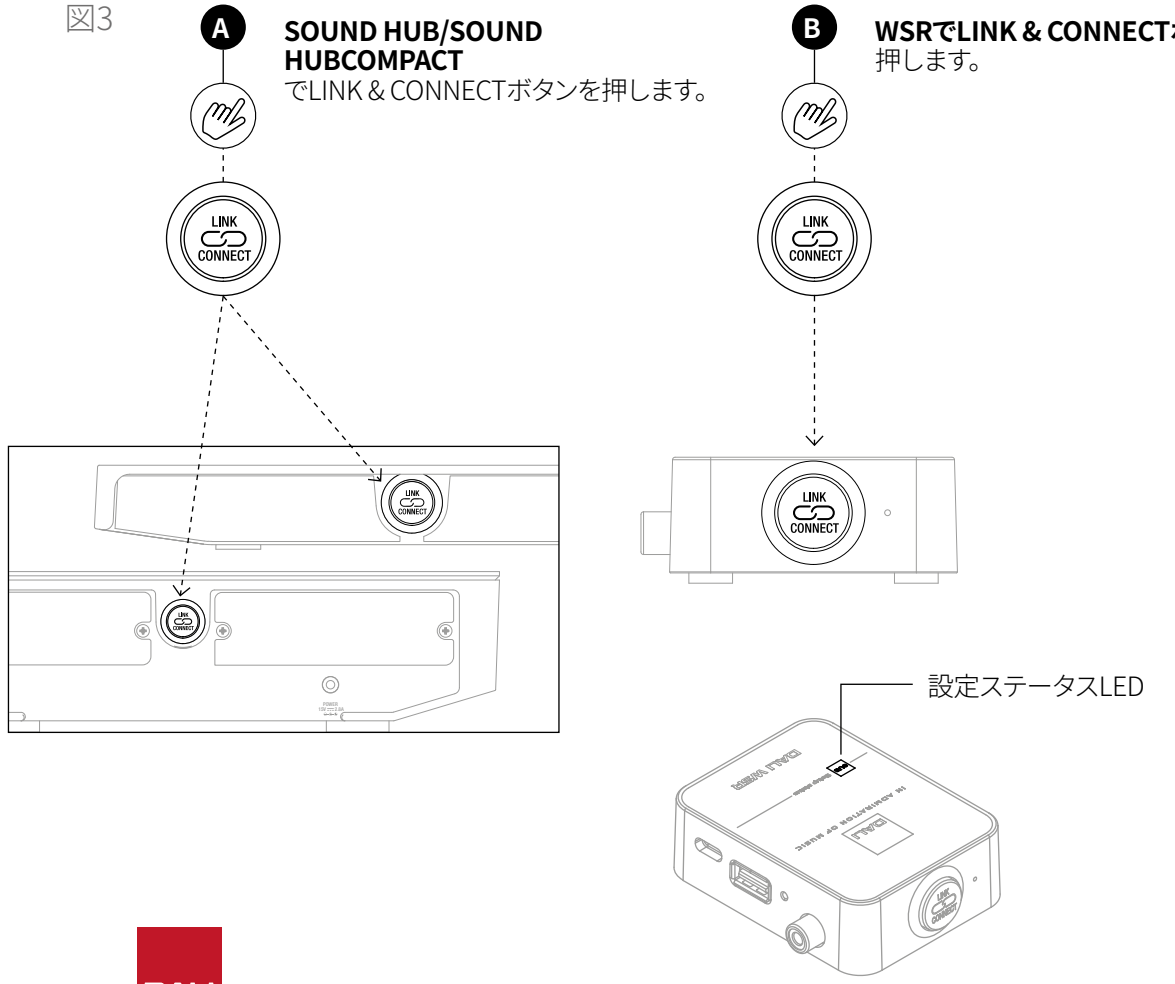

IN ADMIRATION OF MUSIC

3.3 ワイヤレス接続

- WSRとSOUND HUBまたはSOUND HUB COMPACTの間で接続が確立されると、「SUB設定ステータス」インジケータがゆっくり点滅します。
  サブウーファーが短い確認音を発します。
- WSRがSOUND HUBかSOUND HUB COMPACTに接続されると、WSRは自動的にサブウーファーチャンネルに割り当てられます。
- 次にSOUND HUBまたはSOUND HUB COMPACTに戻り、背面パネルのLINK & CONNECTボタンを押してWSRのサブウーファーチャンネルへの割り当てを確認し、スピーカー接続モードを終了しますⓒ。
  サブウーファーを含む接続されているすべてのスピーカーが短い確認音を鳴らし、WSRの「SUB設定ステータス」インジケータが点灯し、点滅しなくなります。SOUND HUBまたはSOUND HUB COMPACTの表示とインジケーターは通常モードに戻ります。

WSRの接続手順を図4に示します。

図4

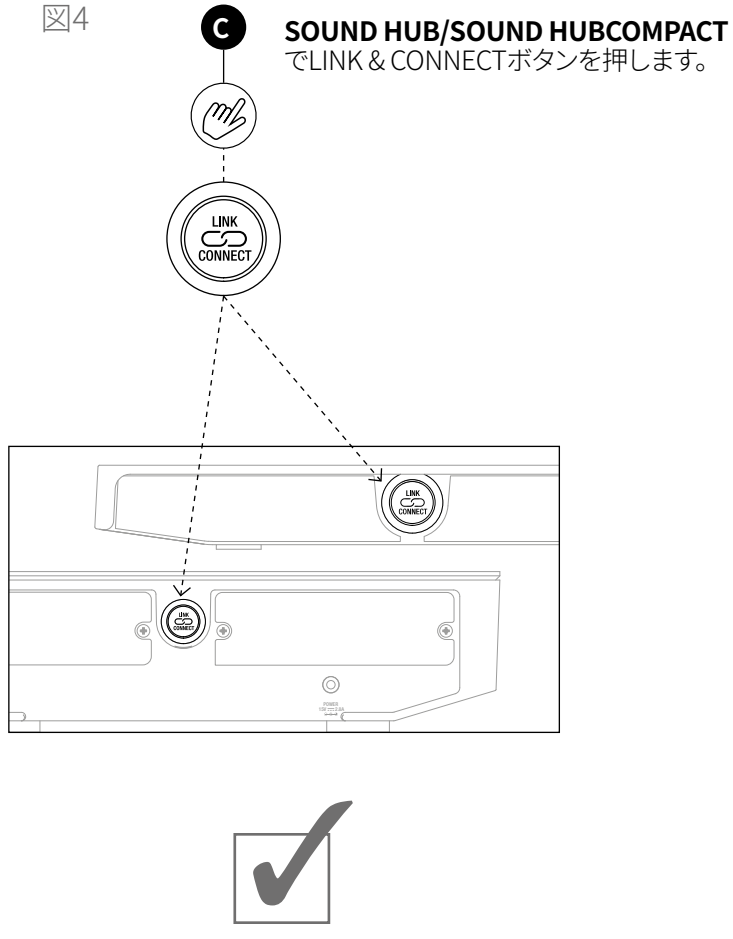

4. DALI WSRの使用

DALI WSRがお持ちのSOUND HUBまたはSOUND HUB COMPACTにワイヤレス接続されると、そのメリットを楽しむことができます。

以前、有線のサブウーファー出力を介してSOUND HUBまたはSOUND HUB COMPACTに接続されたサブウーファーを使用したことがある場合は、おそらく既にそのサブウーファーとスピーカーが連携するように設定済みです。そうである場合は、設定の調整が不要である可能性があります。

初めてサブウーファーを使用される場合は、それらを適切に構成するため、サブウーファーと連携するスピーカーのユーザーマニュアルを参照することをお勧めします。サブウーファーの音量とハイパスフィルタの制御を適切に設定することが特に重要です。

注意

サブウーファーのLFE入力ソケットを使用する場合、サブウーファーの内蔵フィルタがバイパスされますが、SOUND HUBまたはSOUND HUB COMPACTは、アブウーファーおよびシステム内の他のスピーカーにルーティングされたオーディオに適切なフィルタを適用します。使用するサブウーファーに専用のLFE入力がない場合は、ローパスフィルタをバイパスに切り替えるか、ローパスフィルタの周波数を最大に設定します。

5. DALI WSRのメンテナンス

DALI WSRは、家庭内にある他の高価値品に対して行う以上の特別な手入れを必要としないはずです。柔らかい乾燥した布を使ってケースの埃を取り除いてください。洗浄液やスプレーの使用はお勧めしませんが、家具用光沢剤を使用する場合は、ケースに直接塗布するのではなく、布につけてください。

DALI WSRを異なるSOUND HUBまたはSOUND HUB COMPACTに接続する必要が生じた場合は、これを初期設定にリセットする必要があります。DALI WSRをリセットするには、適切なツールを使ってRESETピンホールボタンを1秒間押します。リセットボタンの位置は図5に示してあります。

DALIは、DALI WSRファームウェアのアップデートを随時リリースすることがあります。ファームウェアをアップデートすることで、パフォーマンスや信頼性を向上させたり、新機能を使用できるようになります。ファームウェアのアップデートは、WSRの背面パネルにある「SERVICE」とラベルの付いたUSBポートを介して適用されます。ファームウェアのアップデートはDALIウェブサイトからダウンロードでき、アップデート手順に関する詳細な説明も提供されます。

図5

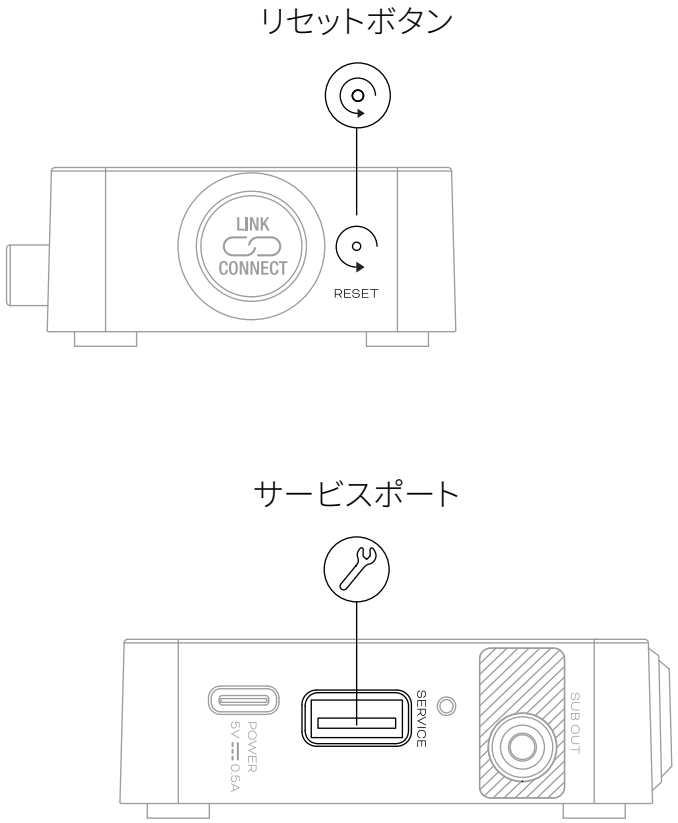

IN ADMIRATION OF MUSIC

6. 技術仕様

DALI WSRワイヤレスサブウーファーレシーバー	
信号サンプルレート	96 kHz
信号分解能	24 bit
オーディオ入力	ワイヤレスオーディオインターフェース
オーディオ出力	Mono RCAコネクタ
オーディオ出力レベル	2 Vrms
電源入力	USB Type-C (5 V DC、0.5 A)
サービスポート	USB Type-A
寸法 (幅 × 高 × 奥)	76 × 62 × 25 mm 2.99 × 2.44 × 0.98 インチ
重量	59グラム 0.13 ポンド
色	黒