Stelcon®

MEHR ALS BETON

ARBEITSGRUBEN

WIR SIND IHR PARTNER FÜR
ARBEITSGRUBEN

UNIVERSELL EINSETZBAR

TRITTSICHER

UMWELTGERECHT

GEPRÜFTE QUALITÄT

LM71

BAHN

100 KN RADLAST

BESTÄNDIG GEGEN MINERALÖL

LANGLEBIG

VIELSEITIG UND UNIVERSELL

„Anlagen zum Lagern, Abfüllen, Herstellen oder Behandeln wassergefährdender Stoffe sowie Anlagen zum Verwenden wassergefährdender Stoffe im Bereich der gewerblichen Wirtschaft und im Bereich öffentlicher Einrichtungen müssen so beschaffen sein und so errichtet, unterhalten, betrieben und stillgelegt werden, dass eine nachteilige Veränderung der Eigenschaften von Gewässern nicht zu besorgen ist."
Wasserhaushaltgesetz (§ 62 WHG)

Der „Besorgnisgrundsatz" des WHG und jahrzehntelange Erfahrung in der Herstellung von Betonfertigteilen für Umweltschutz und Verkehrstechnik bilden die Grundlage der Stelcon-Philosophie. Unsere innovativen Produkte erfüllen höchste Qualitätsansprüche sowie die neuesten Vorschriften und Normen.

EINSATZGEBIETE

- KFZ-WERKSTÄTTEN
- BETRIEBS- & WARTUNGSWERKSTÄTTEN
- WERKSTÄTTEN VON KOMMUNEN UND VERKEHRSBETRIEBEN

FAHRZEUGARBEITSGRUBE

Eine perfekt durchdachte Lösung für Ihre Wartungswerkstätten bietet die Stelcon-Fahrzeugarbeitsgrube. Wo mit Ölen, Fetten und Schmierstoffen gearbeitet wird, muss der Umweltschutz höchste Priorität haben. Unsere Ingenieure haben eine umfassende Systemlösung für Arbeitsgruben entwickelt, die alle Anforderungen der Gewerbeaufsicht und des Umweltschutzes erfüllen.

Aus einzelnen Kassetten-Elementen kann die Grube wie ein Baukastensystem schnell und sicher zusammengesetzt werden. Ein spezielles Abdichtungssystem rundet die Sicherheit der Fertigteilbauelemente perfekt ab. Dieses hochfunktionale System überzeugt durch intelligente Details – wie integrierte Bodenabläufe, Ankerschienen zur Montage von Beleuchtungssystemen etc.

VORTEILE

- UMFASSENDE UND DURCHGÄNGIGE SYSTEMLÖSUNG
- BAUKASTENSYSTEM
- KURZE LIEFERZEITEN
- KEINE AUFWÄNDIGEN BAUSEITIGEN BESCHICHTUNGEN ODER UMFANGREICHE NACHARBEITEN
- INTEGRIERTE BODENABLÄUFE, ANKERSCHIENEN ZUR MONTAGE VON BELEUCHTUNGS-SYSTEMEN ETC.
- KEINE ZUSÄTZLICHEN AUFWENDUNGEN FÜR STATISCHE BERECHNUNGEN BEI STANDARD-LÖSUNGEN

FAHRZEUGARBEITSGRUBE

www.stelcon.de/fahrzeugarbeitsgruben.html

Bezeichnung	Beschreibung	Abmessungen mm *	Gewicht pro Stück
GK-LKW	Standardelement	2990 x 1560 x 1580	5700 kg
GK-LKW-PS*	Standardelement mit Pumpensumpf	2990 x 1560 x 1580	5700 kg
GK-LKW-ABL*	Standardelement mit Ablauf DN100	2990 x 1560 x 1580	5700 kg
GK-LKW-AW	Standardelement mit Abschlusswand	2990 x 1560 x 1580	6450 kg
GK-LKW-AT**	Sonderelement für Achsspieltester	2990 x 1560 x 1580	auf Anfrage
GK-LKW-BP**	Sonderelement für Bremsenprüfstand	2990 x 1560 x 1580	auf Anfrage

*Elemente ebenfalls mit Abschlusswand lieferbar; **Sonderelemente zur bauseitigen Montage von erforderlichen Einbaurahmen;
***SLW60: 10 kN/Radlast – bei luftgummibereiften Fahrzeugen
Ergänzungsbauteile auf Anfrage

ZUBEHÖR:

Bezeichnung	Gewicht
4 Stück Seilösen Rd30 (Anschlagmittel)	3,0 kg
Grubentreppe	auf Anfrage
Gitterrostabdeckung	auf Anfrage

Alle Zubehörteile inkl. Befestigungsmaterial

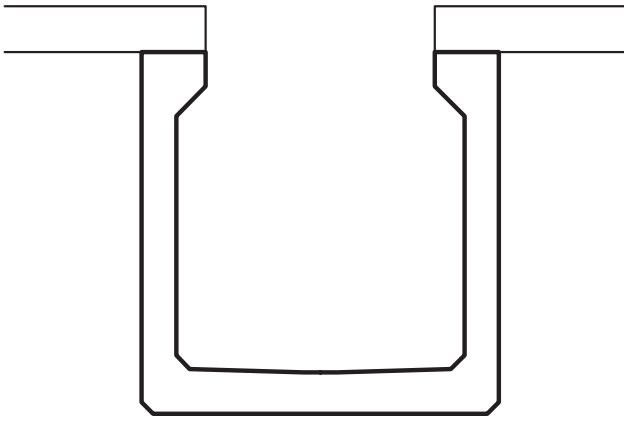

GESAMTÜBERSICHT:

Grundkassette
Elementlänge 2,99 m

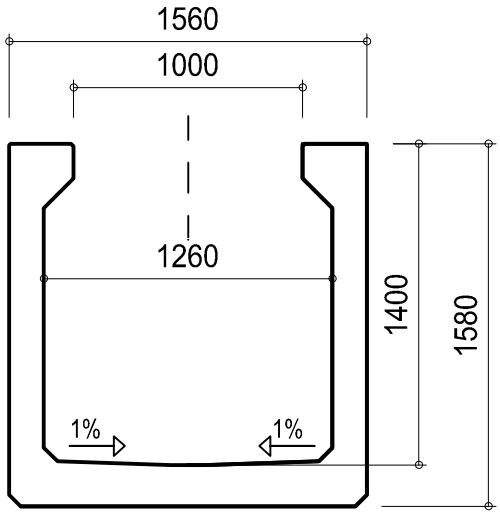

Grundkassette mit Ablauf-Mitte
Elementlänge 2,99 m

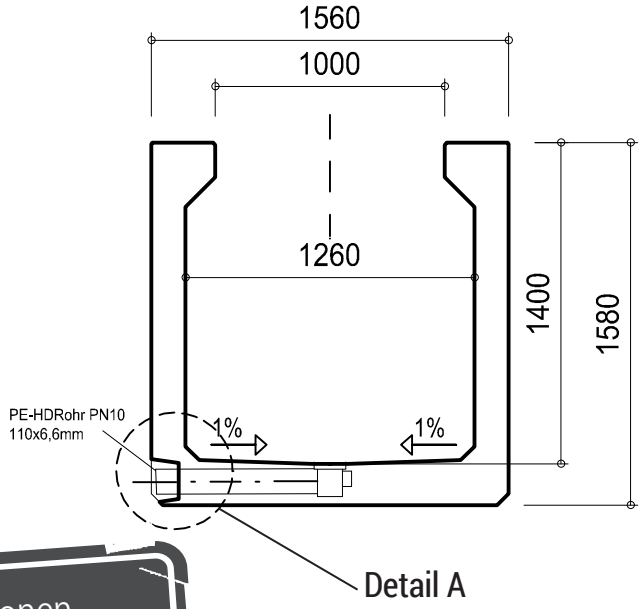

Montagerichtlinien und weitere Informationen finden Sie auf unserer Webseite **www.stelcon.de**
▸ Downloads ▸ Merkblatt

Grundkassette mit Pumpensumpf
Elementlänge 2,99 m

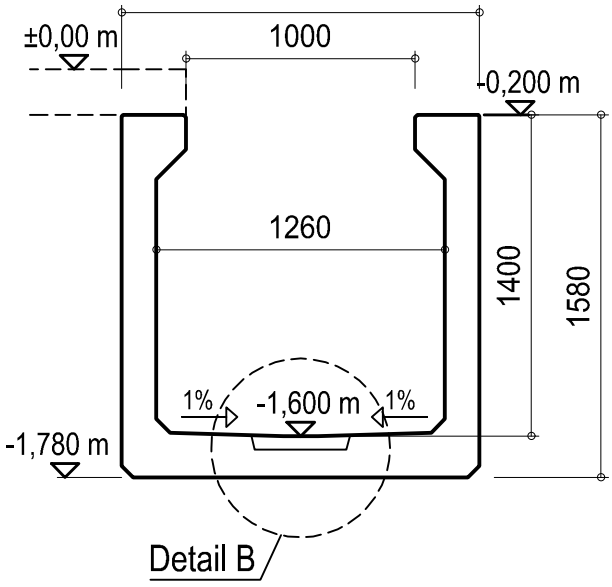

Detail A

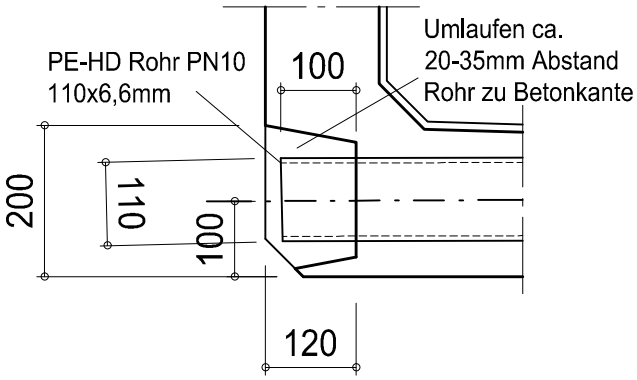

Detail B

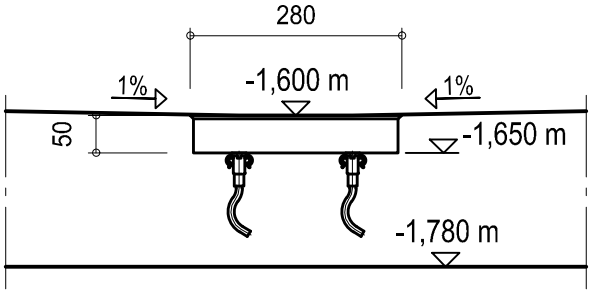

EINSATZGEBIETE

- MONTAGEGRUBE FÜR WAGGON- UND LOKHERSTELLER
- VERKEHRSBETRIEBE
- EISENBAHNBETRIEBE

GLEISARBEITSGRUBE

Stelcon-Gleisarbeitsgruben werden als Montage- und Wartungsgruben für schienengebundene Fahrzeuge eingesetzt. Die einbaufertigen Betonfertigteile sind aus FD-Beton benzin- und mineralöldicht gefertigt. Die Gleisarbeitsgruben entsprechen den behördlichen, berufsgenossenschaftlichen und gewerbeaufsichtsamtlichen Anforderungen zur Errichtung von Betriebsstätten und werden in Verkehrsbetrieben, Privatbahnen, Anlagen der Deutschen Bahn AG und der S-Bahn eingesetzt. Zum sicheren Arbeiten in der Gleisarbeitsgrube ist der Boden standardmäßig rutschfest ausgestattet.

Ein spezielles Abdichtungssystem rundet die Sicherheit der Fertigteilbauelemente perfekt ab.

VORTEILE

- UMFASSENDE UND DURCHGÄNGIGE SYSTEMLÖSUNG
- KEINE ZUSÄTZLICHEN AUFWENDUNGEN FÜR STATISCHE BERECHNUNGEN BEI STANDARDLÖSUNGEN
- BAUKASTENSYSTEM
- KEINE AUFWÄNDIGEN BAUSEITIGEN BESCHICHTUNGEN ODER UMFANGREICHE NACHARBEITEN
- KEINE LANGEN LIEFERZEITEN
- INTEGRIERTE BODENABLÄUFE ANKERSCHIENEN ZUR MONTAGE VON BELEUCHTUNGSSYSTEMEN ETC.

72
14
72
68
19

GLEISARBEITSGRUBE

www.stelcon.de/gleisarbeitsgruben.html

Stelcon-Gleisarbeitsgrube Typ „I“ mit Oberbau „K“ für Schiene 49E1 und 54 E3*
Technische Daten: Spur 1435, Verkehrslasten LM71***

Bezeichnung	Beschreibung	Abmessungen mm *	Gewicht pro Stück
GK-N 49E1/54E3	Standardelement	2990 x 1900 x 1355	6700 kg
GK-N 49E1/54E3-PS**	Standardelement mit Pumpensumpf	2990 x 1900 x 1355	6680 kg
GK-N 49E1/54E3-ABL**	Standardelement mit Ablauf DN100	2990 x 1900 x 1355	6700 kg
GK-N 49E1/54E3-AW	Standardelement mit Abschlusswand	2990 x 1900 x 1355	7450 kg

Zubehör auf Anfrage
*Ausführung auch für Schienentypen 41E1/54E4/46E1/50E4/60E1 **Elemente ebenfalls mit Abschlusswand lieferbar
***LM71: Lastmodell 71 (DIN Fachbericht 101, Stand 2009-3)

ZUBEHÖR:

Bezeichnung	Gewicht
4 Stück Seilösen Rd30 (Anschlagmittel)	3,0 kg
Grubentreppe	auf Anfrage
Gitterrostabdeckung	auf Anfrage
Schienenbefestigungspunkt HFL RP 2025L 14/17	10,0 kg

Alle Zubehörteile inkl. Befestigungsmaterial

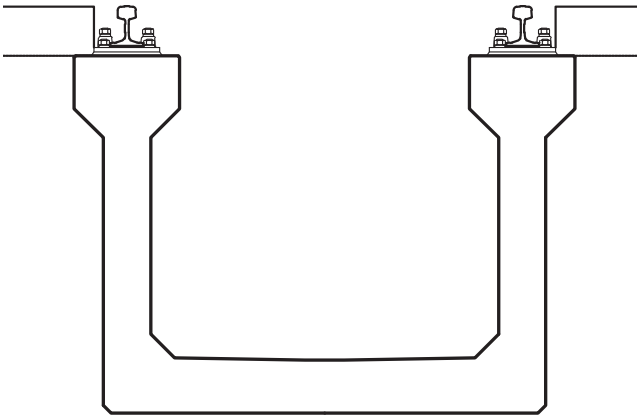

GESAMTÜBERSICHT:

Grundkassette
Elementlänge 2,99 m

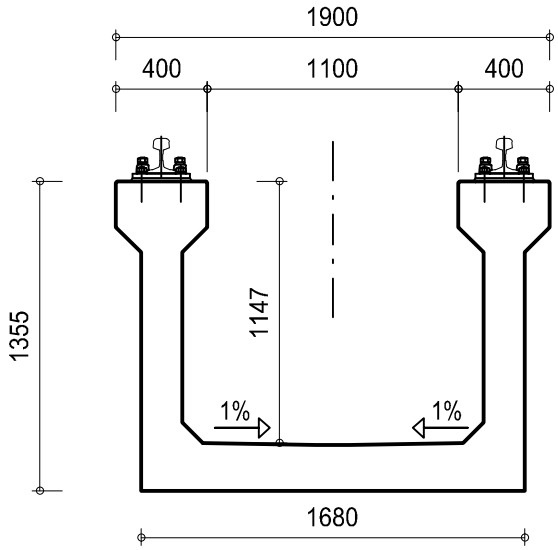

Grundkassette mit Ablauf-Mitte
Elementlänge 2,99 m

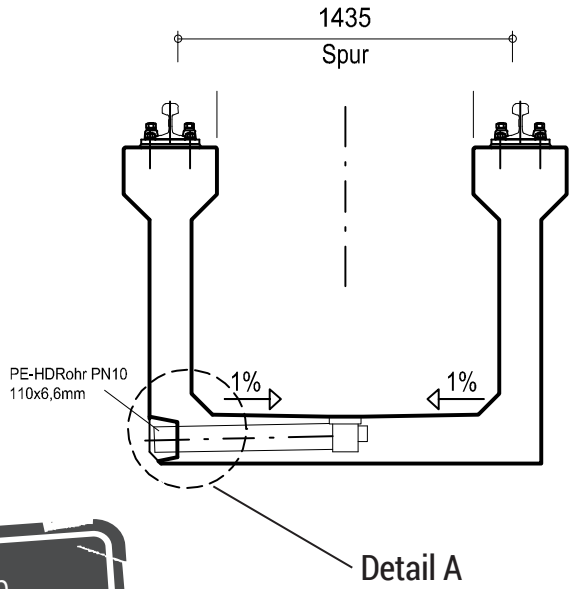

Montagerichtlinien und weitere Informationen finden Sie auf unserer Webseite **www.stelcon.de**
▸ Downloads ▸ Merkblatt

Grundkassette mit Pumpensumpf
Elementlänge 2,99 m
Höhenkote bei Schienentyp 49E1

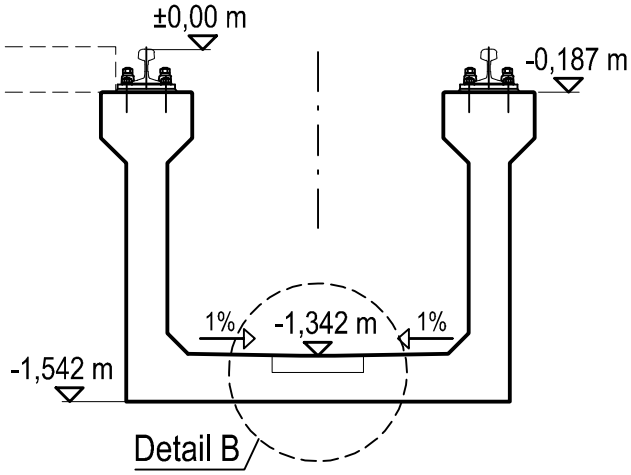

Detail A

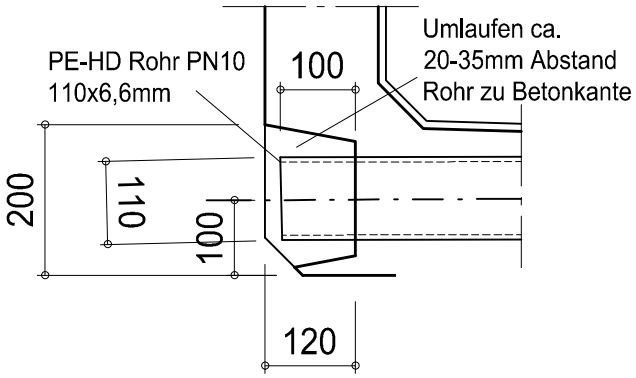

Detail B

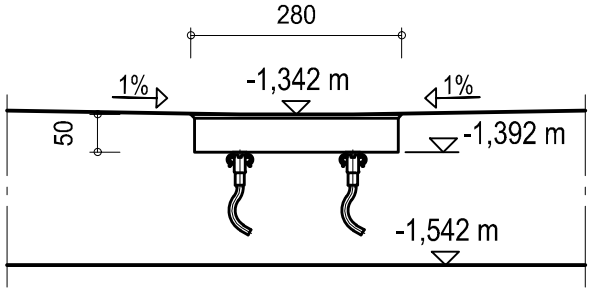

Stelcon®
MEHR ALS BETON

BTE Stelcon GmbH

Philippsburger Str. 4 | 76726 Germersheim
Tel. 0 72 74 / 70 28-0 | Fax 0 72 74 / 70 28-119
info@stelcon.de | www.stelcon.de

STELCON PRODUKTE

PARKDACHSYSTEME

UMWELT- & VERKEHRS-PRODUKTE

KLEINFLÄCHEN-PLATTEN

GROSSFLÄCHEN-PLATTEN

www.stelcon.de
Erfahren Sie mehr über uns und unsere Produkte

Ausgabe: 10 / 2016